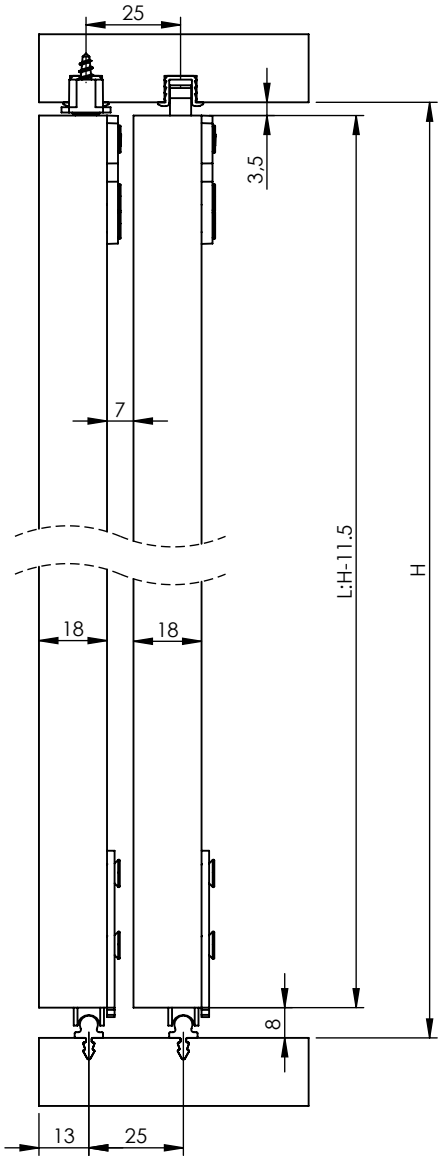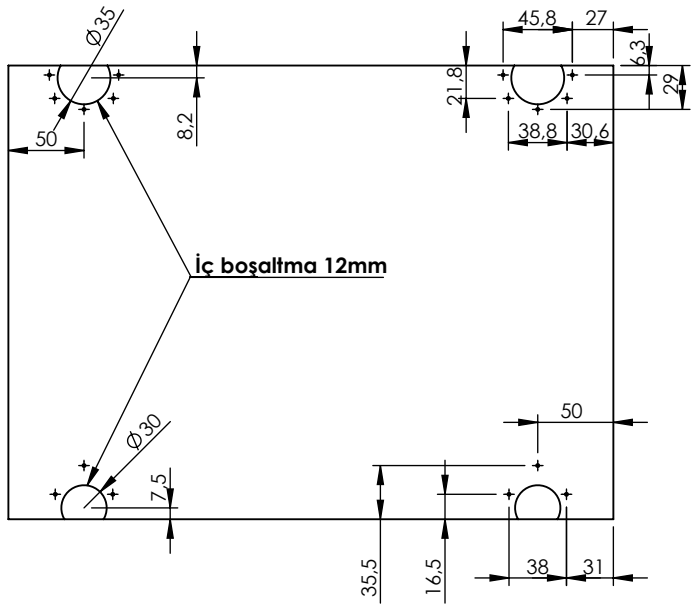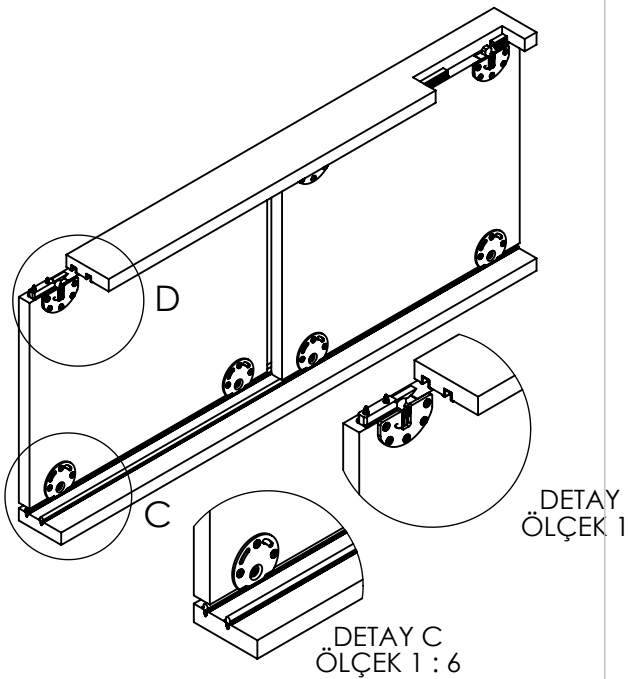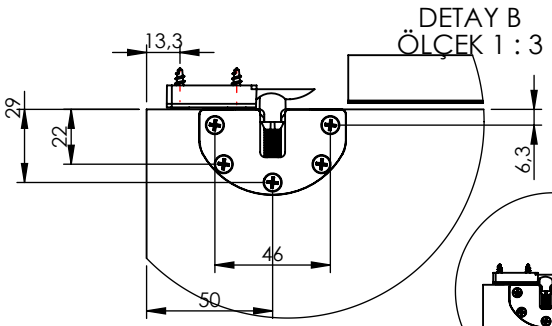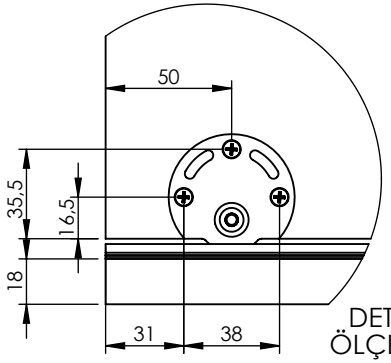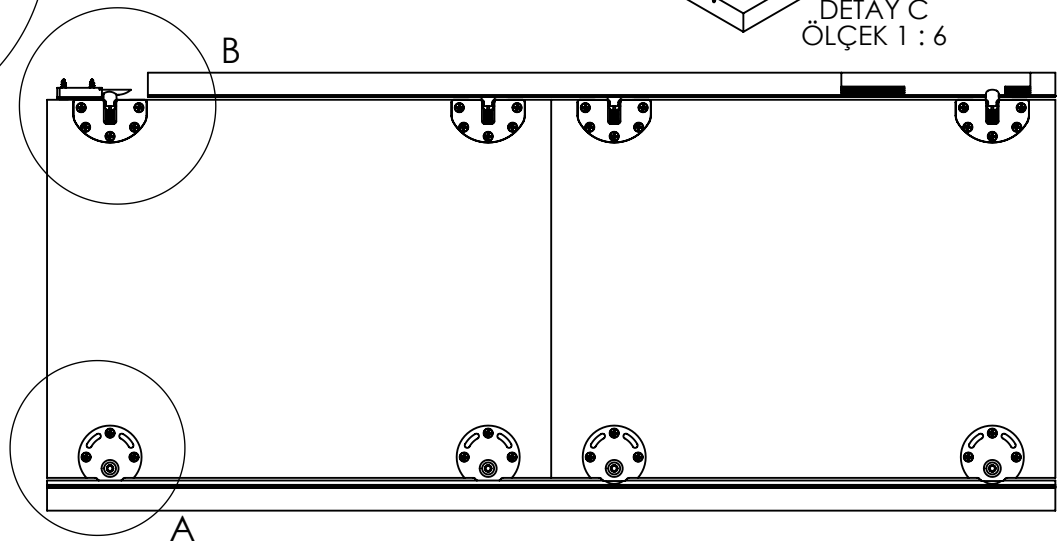LC30 MONTAJ ŞEMASI / LC30 MOUNTING SCHEME